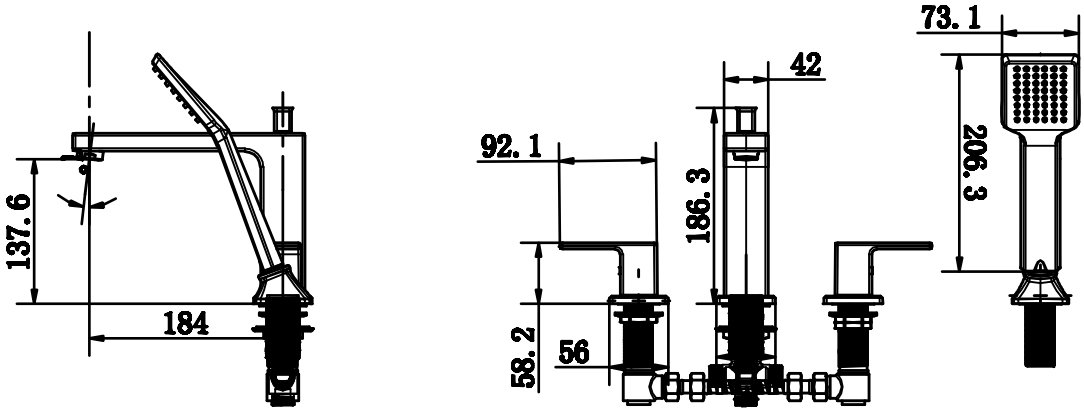

Italisa 伊泰丽莎(越南)有限公司 ITALISA(VIET NAM)CO.,LTD		
Dimensions In Millimeters	Part Name	Two Handle Roman Tub Trim Kit
	Part drawing number	Ta-809R-2

表单编号/Form No. VI-JS-11-01 版次/Edition: XB C00 制定日期/ Ngày tháng chế độ/EFFECTIVE DATE 2017.01-12